Produktdatenblatt

Stand: 12.08.2024

Hochwassersockel für PKV140 ES und DS

Artikelnummer: HWS-PKV140

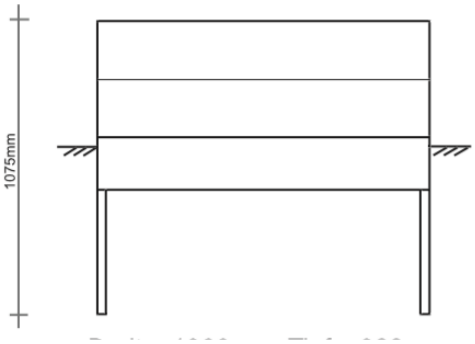

Hochwassersockel für PKV140 ES und DS

Artikelnummer:	HWS-PKV140
EAN:	4251500277744
Zolltarifnummer:	85381000
Preisgruppe:	P
Material:	glasfaserverstärktem Polyester (SMC)
Farbton:	RAL 7035
Befestigungsart Gehäuse:	Standmontage auf Sockel, zum eingraben
Schließart:	Drehriegel
Geschäumte Türdichtung:	nein
Kabeleinführung:	unten
Krantransport möglich:	nein

Alphatec Schaltschranksysteme GmbH
Bibersbach 2a
93179 Brennberg

www.alphatec-systeme.de