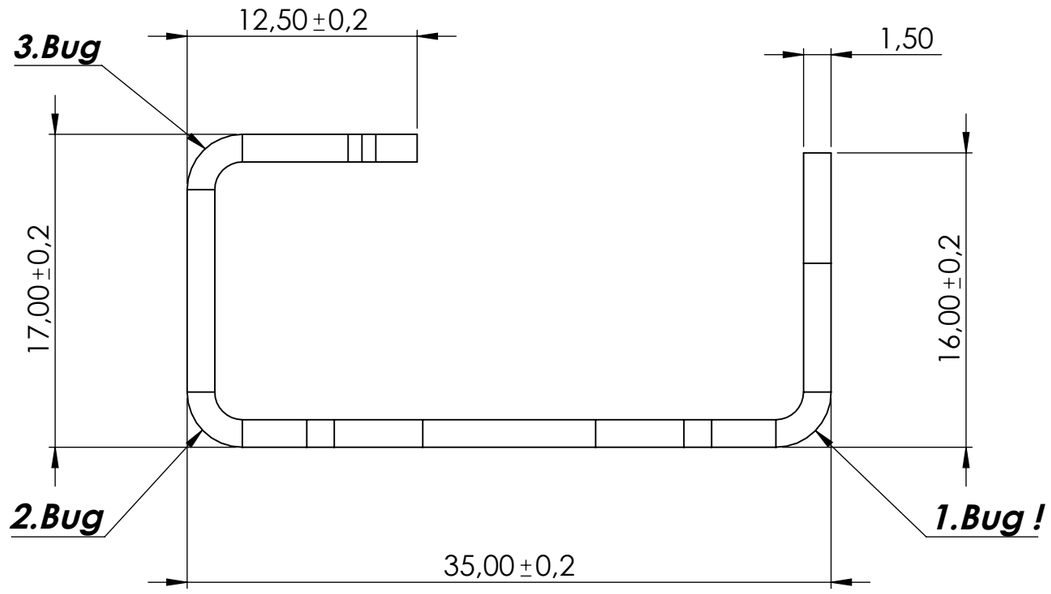

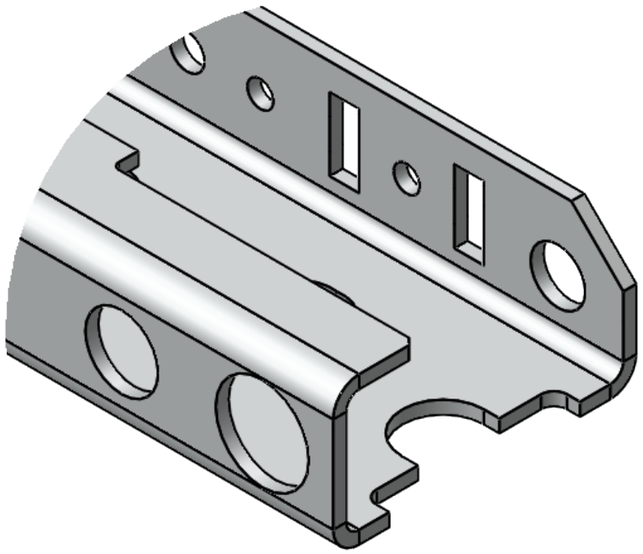

DETAIL A
MAßSTAB 2 : 1

Alphatec Schaltschranksysteme GmbH
Bibersbach 2a
93179 Brennberg
Tel.: +49 (0)9484 95109-0
Fax: +49 (0)9484 95109-5

	Name:	Datum:
Erstellt:	H. Ahmad	27.02.2024
Freigegeben:		
Status:		

Rev	Änderung	Datum	Name

Datei: Längsschiene 12reihig 35x15x1800

Revision:

Art.Nr.: LS-35

Art.-Bez.:

Gewicht:

Material: Stahlblech sen.-verz. 1,5mm

Maßst.: 1:10 | Format: A3 | Blatt: 1/1