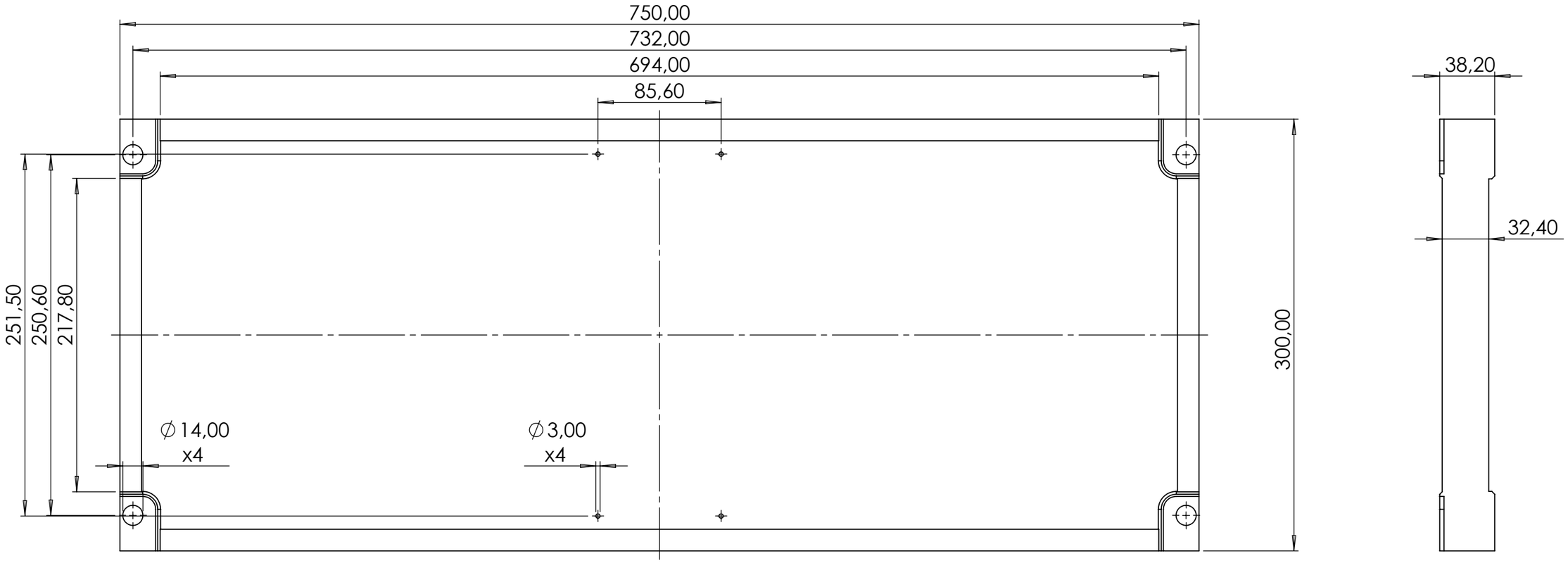

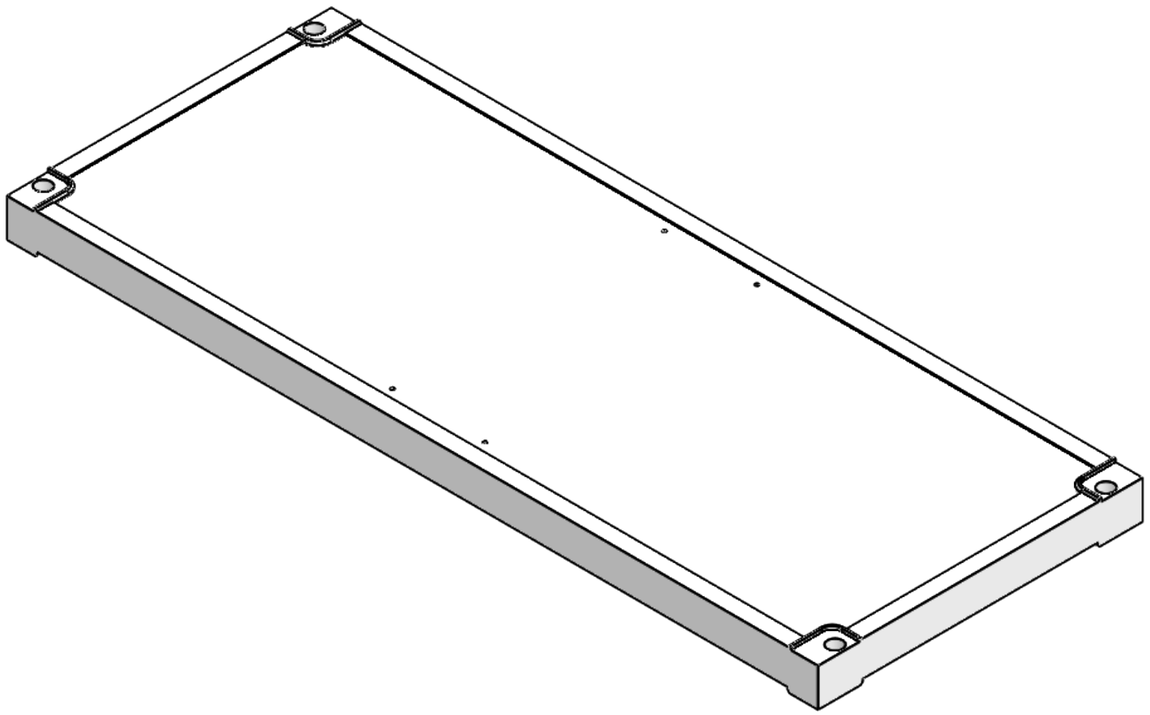

Alphatec Schaltschranksysteme GmbH
Bibersbach 2a
93179 Brennberg
Tel.: +49 (0)9484 95109-0
Fax: +49 (0)9484 95109-5

	Name:	Datum:
Erstellt:	H. Ahmad	07.12.2023
Freigegeben:		
Status:	IN ARBEIT	

Rev	Änderung	Datum	Name

Datei: FAG32PRLFeldabdeckung PRL 750x300 geschlossen

Revision:

Art.Nr.: FAG32PRL

Art.-Bez.:

Gewicht:

Material: PS HI

Maßst.: 1:5 | Format: A3 | Blatt: 1/1