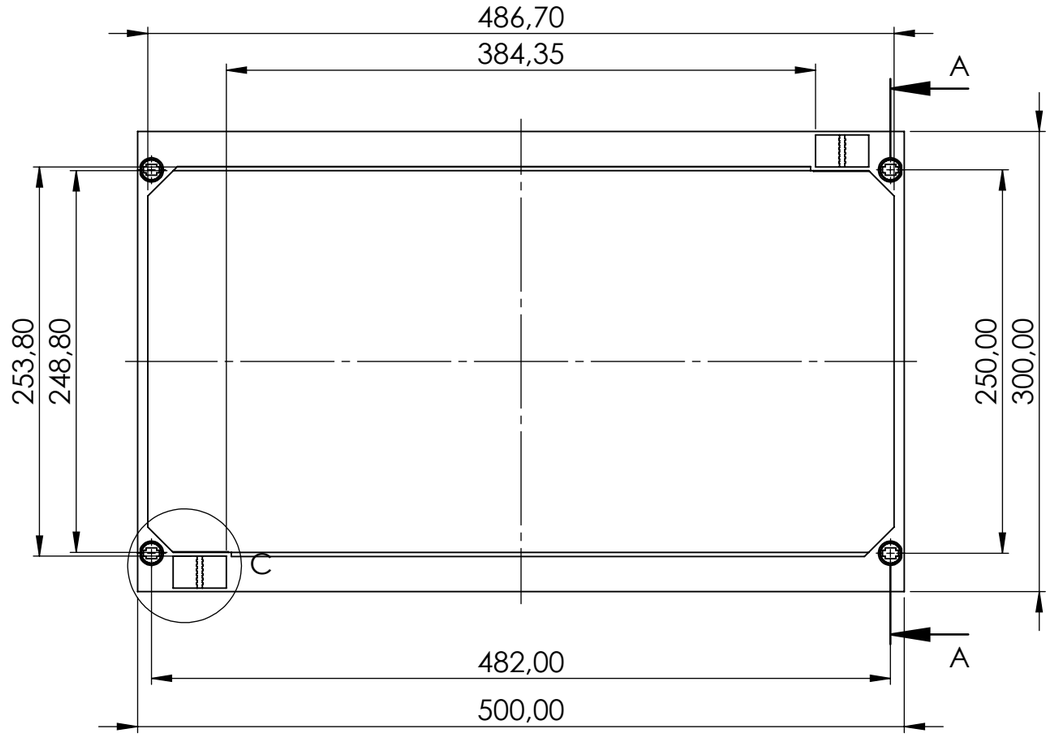

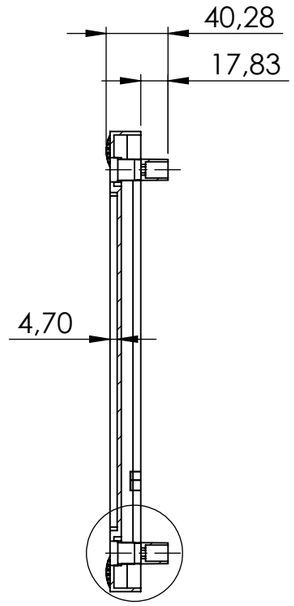

SCHNITT A-A
MAßSTAB 1 : 4

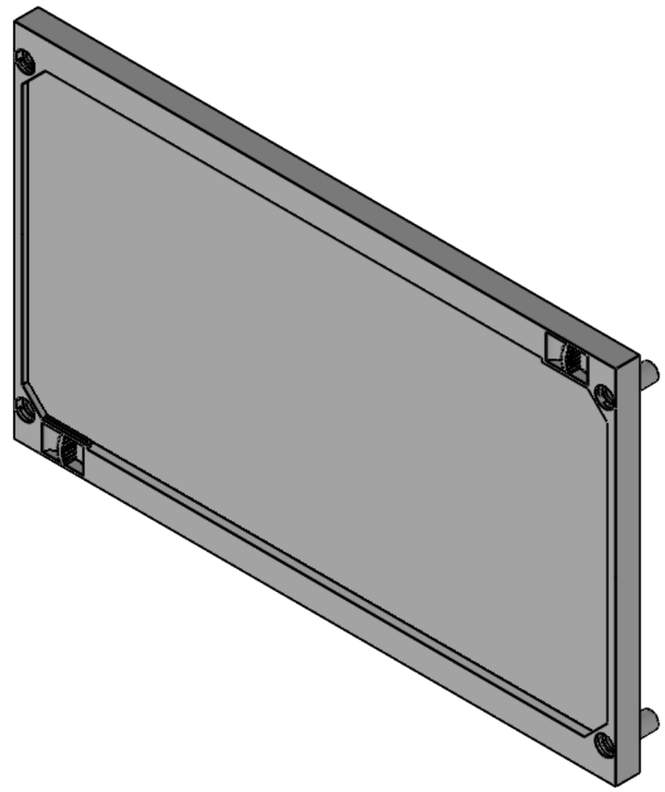

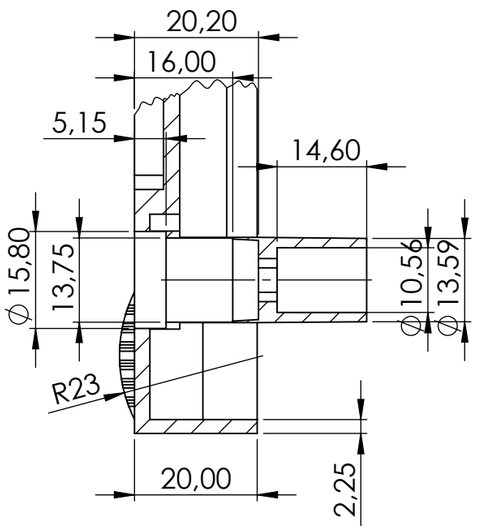

DETAIL E
MAßSTAB 1 : 1

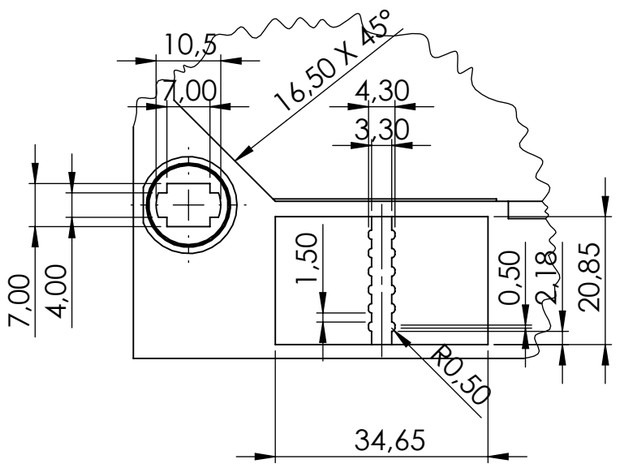

DETAIL C
MAßSTAB 1 : 1

Alphatec Schaltschranksysteme GmbH
Alphatec Schaltschranksysteme GmbH
Bibersbach 2a
93179 Brennberg
Tel.: +49 (0)9484 95109-0
Fax: +49 (0)9484 95109-5

Rev	Änderung	Datum	Name

	Name:	Datum:
Erstellt:	H. Ahmad	20.12.2023
Freigegeben:		
Status:		

Datei: Feldabdeckung PS 500x300 geschlossen

Revision:

Art.Nr.: FAG22PS

Art.-Bez.:

Gewicht:

Material: PS

Maßst.: 1:5 | Format: A3 | Blatt: 1/1