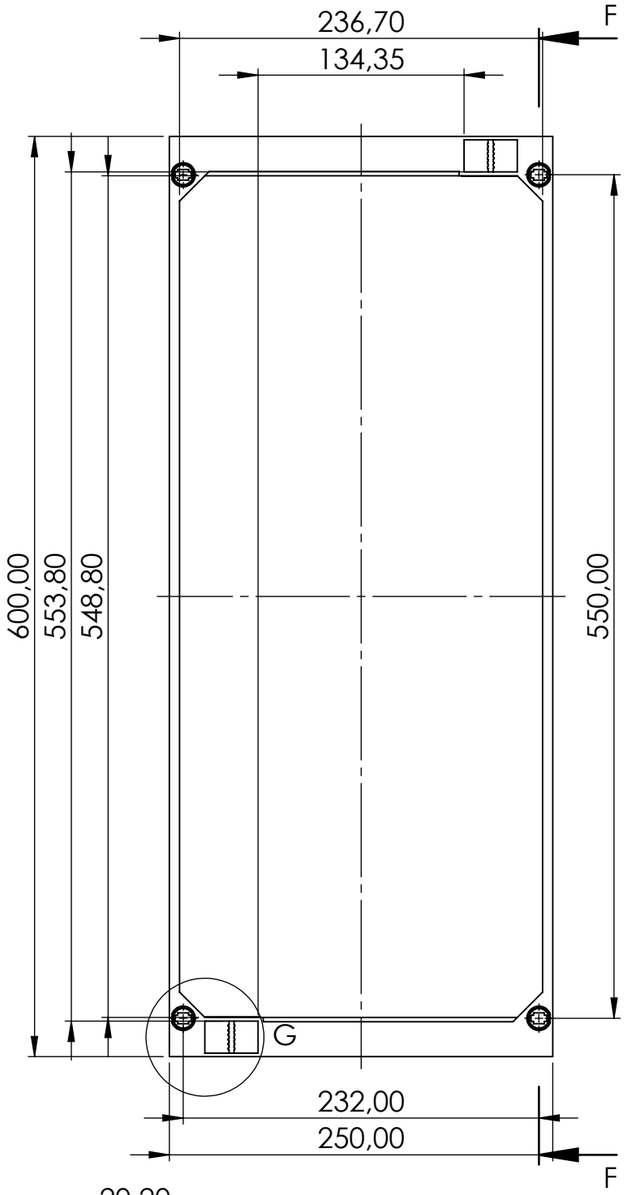

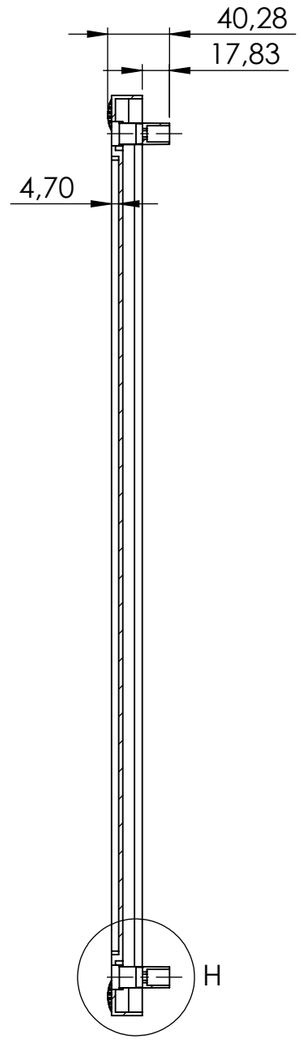

SCHNITT F-F
MAßSTAB 1 : 4

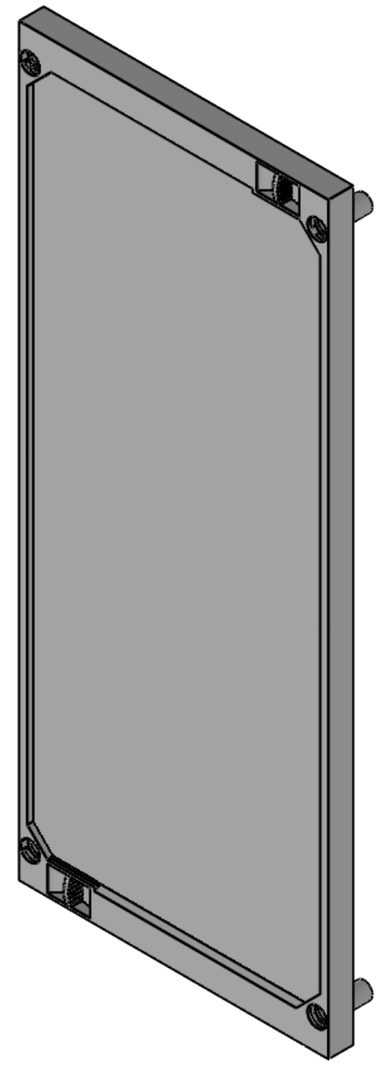

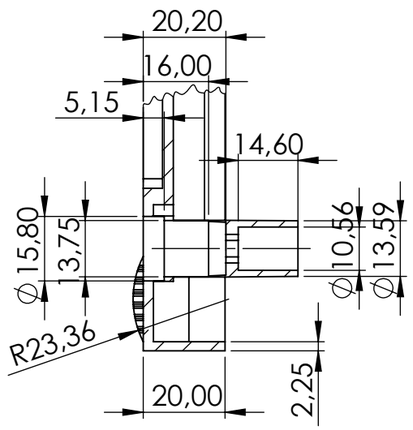

DETAIL H
MAßSTAB 1 : 1.5

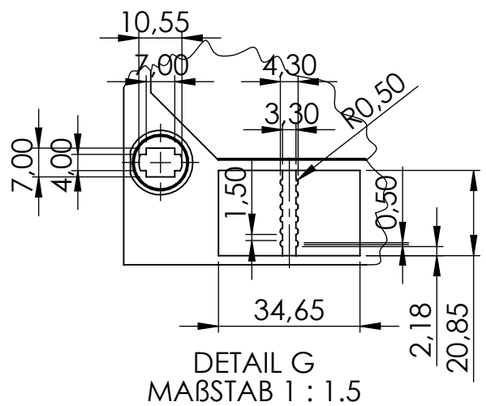

DETAIL G
MAßSTAB 1 : 1.5

Alphatec Schaltschranksysteme GmbH
Alphatec Schaltschranksysteme GmbH
Bibersbach 2a
93179 Brennberg
Tel.: +49 (0)9484 95109-0
Fax: +49 (0)9484 95109-5

Rev	Änderung	Datum	Name

	Name:	Datum:
Erstellt:	H. Ahmad	19.12.2023
Freigegeben:		
Status:		

Datei: Feldabdeckung PS 250x600 geschlossen

Revision:

Art.Nr.: FAG14PS

Art.-Bez.:

Gewicht:

Material: PS

Maßst.: 1:5 | Format: A3 | Blatt: 1/1